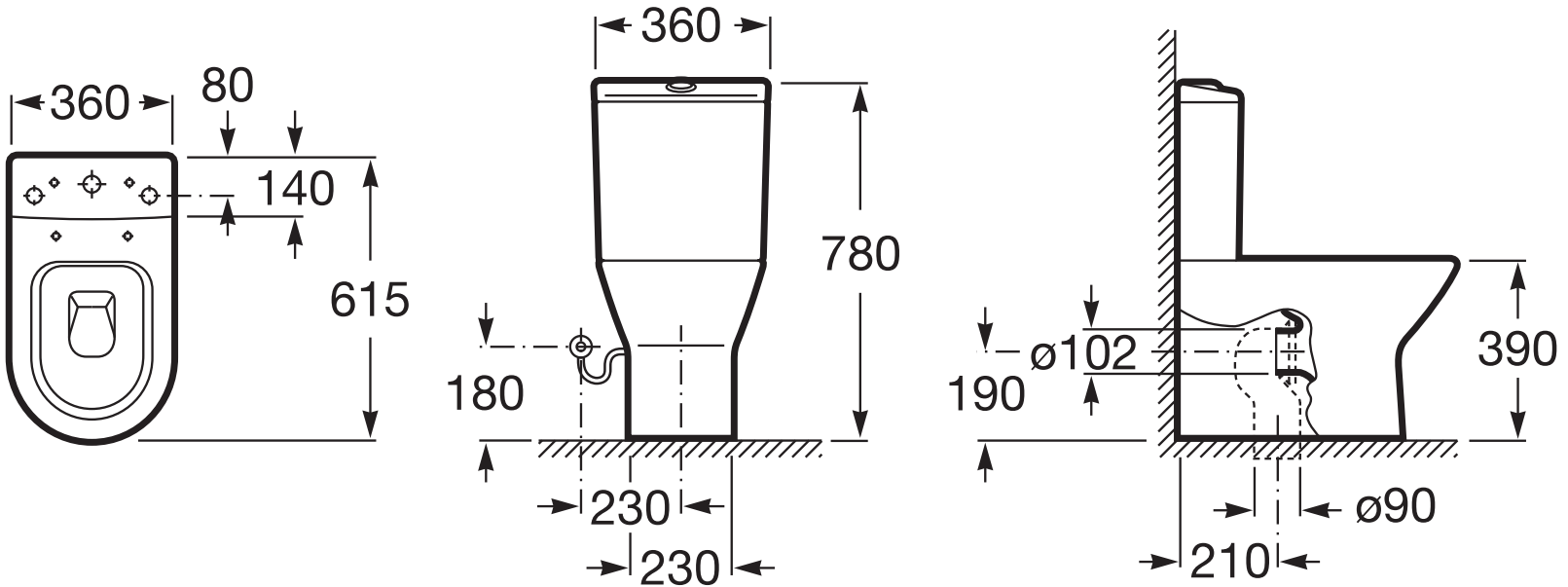
360
80
140
615
360
780
180
230
230
ø102
190
390
ø90
210