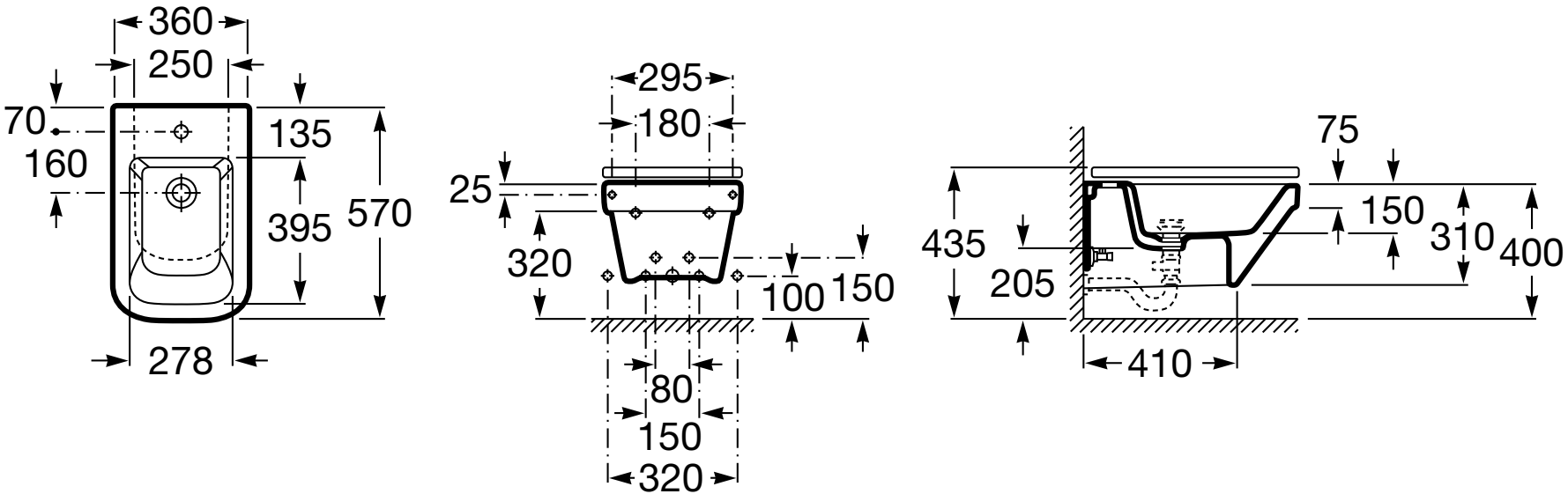
360
250
70
160
135
395
570
278
295
180
25
320
100
150
80
150
320
75
435
205
150
310
400
410