Техкарта

KLUDI PURE&SOLID

однорычажный смеситель на умывальник DN 15

№ арт.:
34 025 05 75

Поверхн.:

хром

Описание:

однорычажный смеситель на умывальник
литой рычаг
поворотный излив
монтаж на одно отверстие
расход воды 5 л/мин при давлении 3 бара
аэратор M 24 x 1
керамический картридж
донный клапан G 1 1/4
гибкая подводка G 3/8
система быстрого монтажа

Фото

Размеры

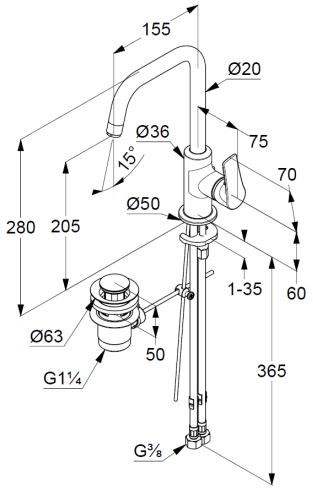
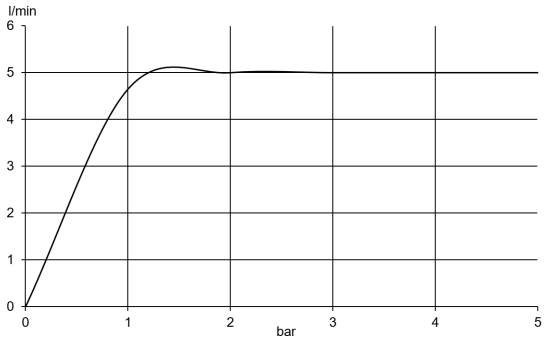
График расхода воды