AVZ104R-R402 - „B125”

[mm]

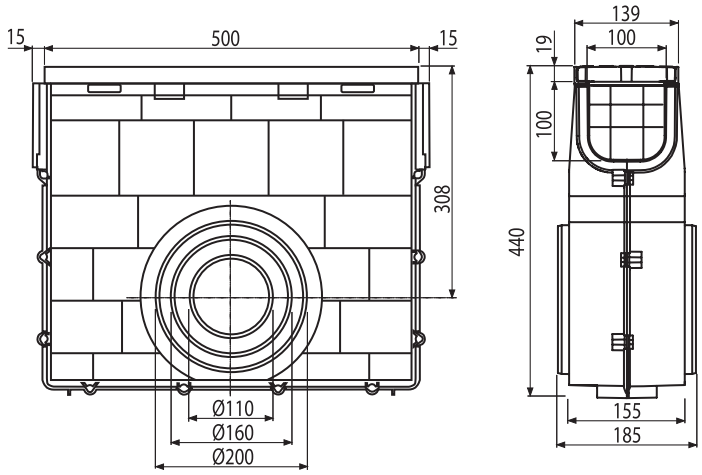

1

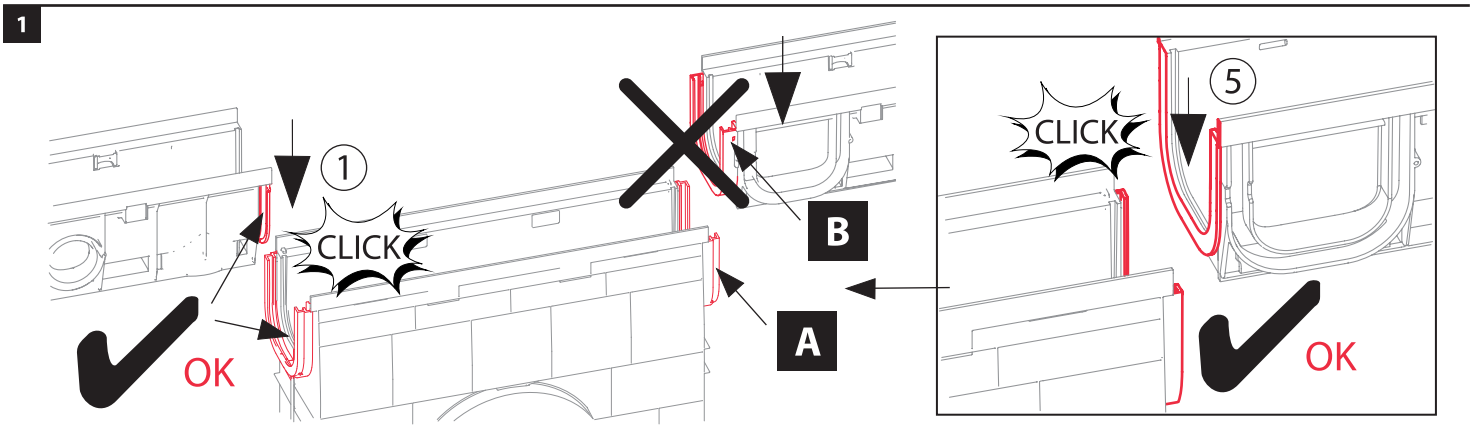

A

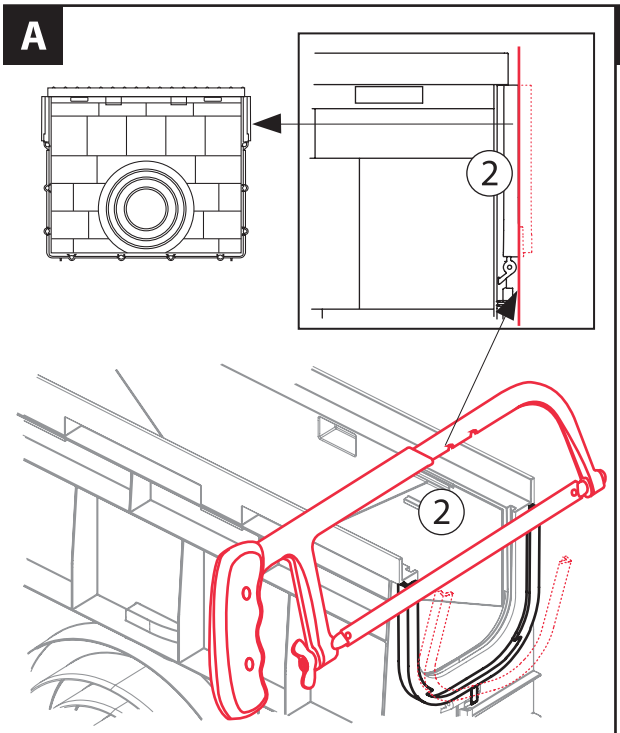

B

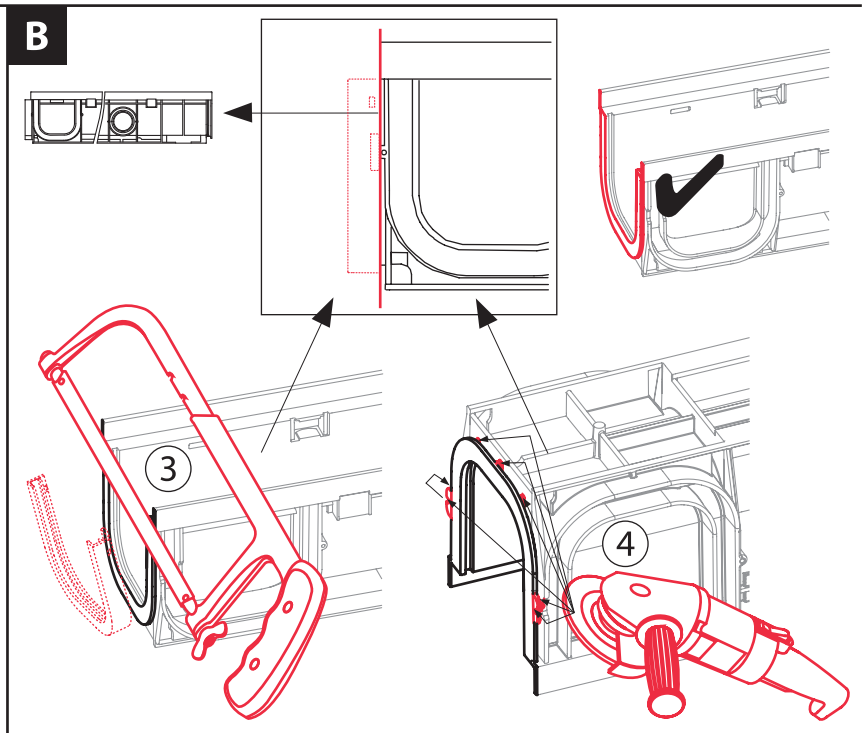

2

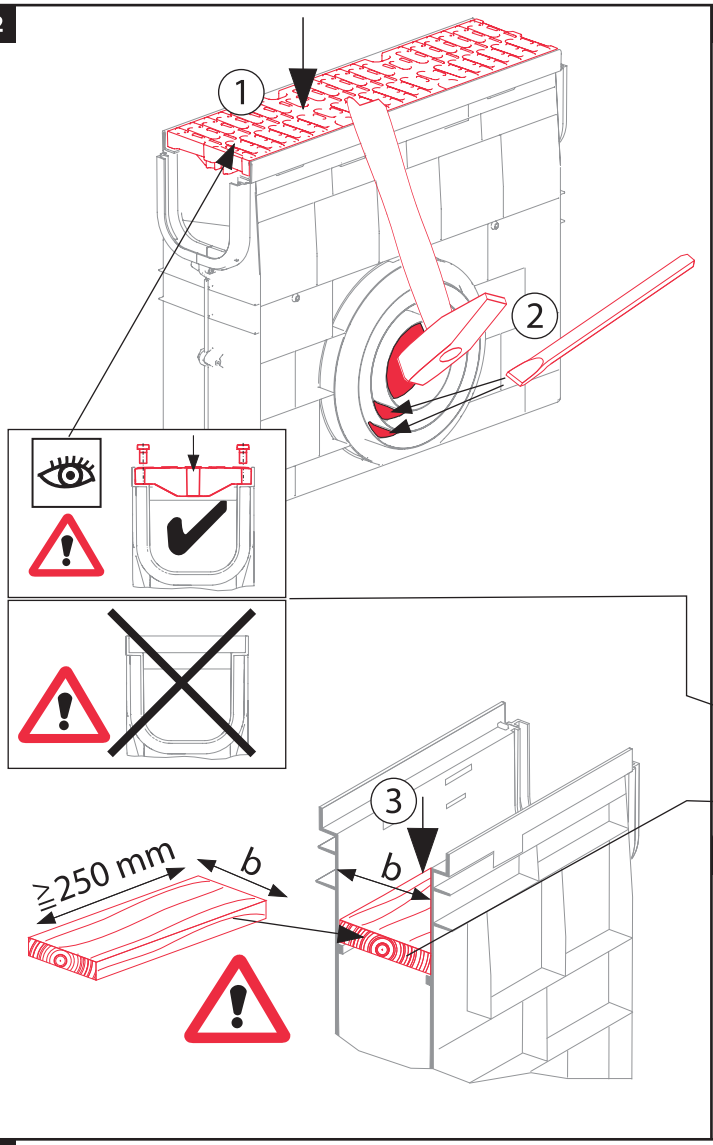

3

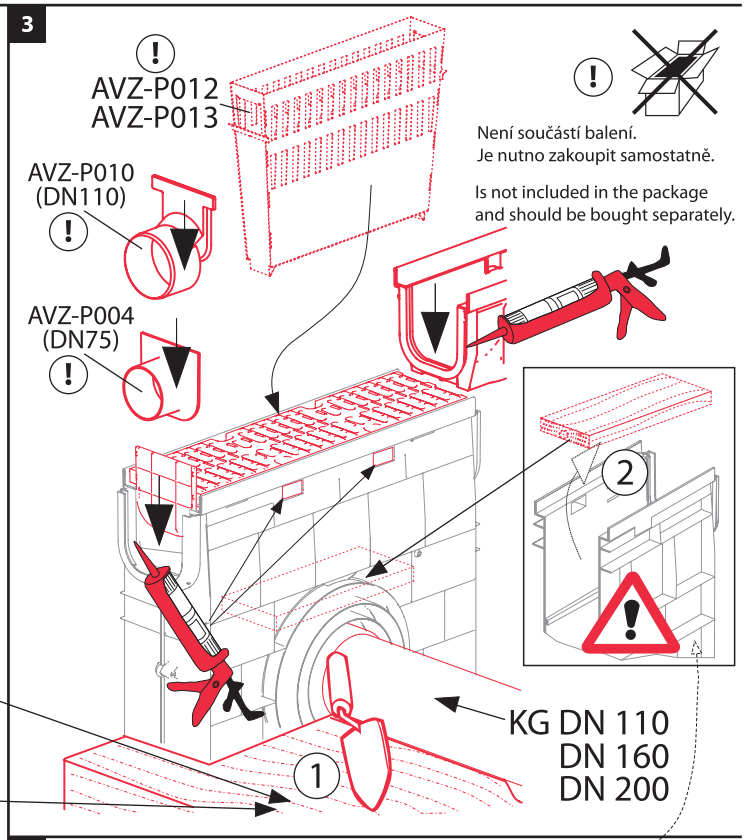

4

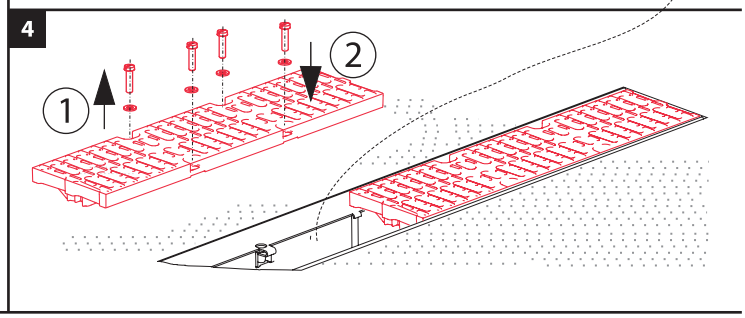

5

B125

Dokončený povrch obklopující žlab by měl být 3-5 mm nad povrchem mřížky.
Finished surrounding the outdoor drain should be 3-5 mm above the top surface of the drain grid.

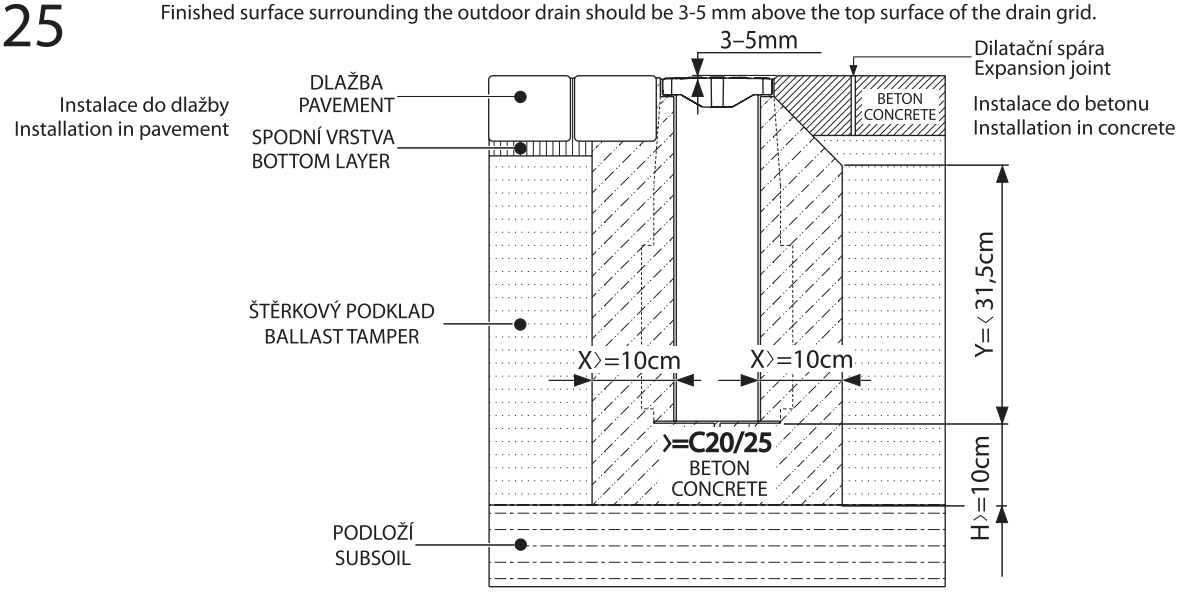

Alca plast, s. r. o.
Bratislavská 2846, 690 02 Břeclav , Česká republika
Tel.: +420 519 821 117 – prodej ČR
Tel.: +420 519 821 041 – export , Fax: +420 519 821 083
e-mail: alcaplast@alcaplast.cz , www.alcaplast.cz

© 2017 Alcaplast, s.r.o.